## Схема с одним вводом

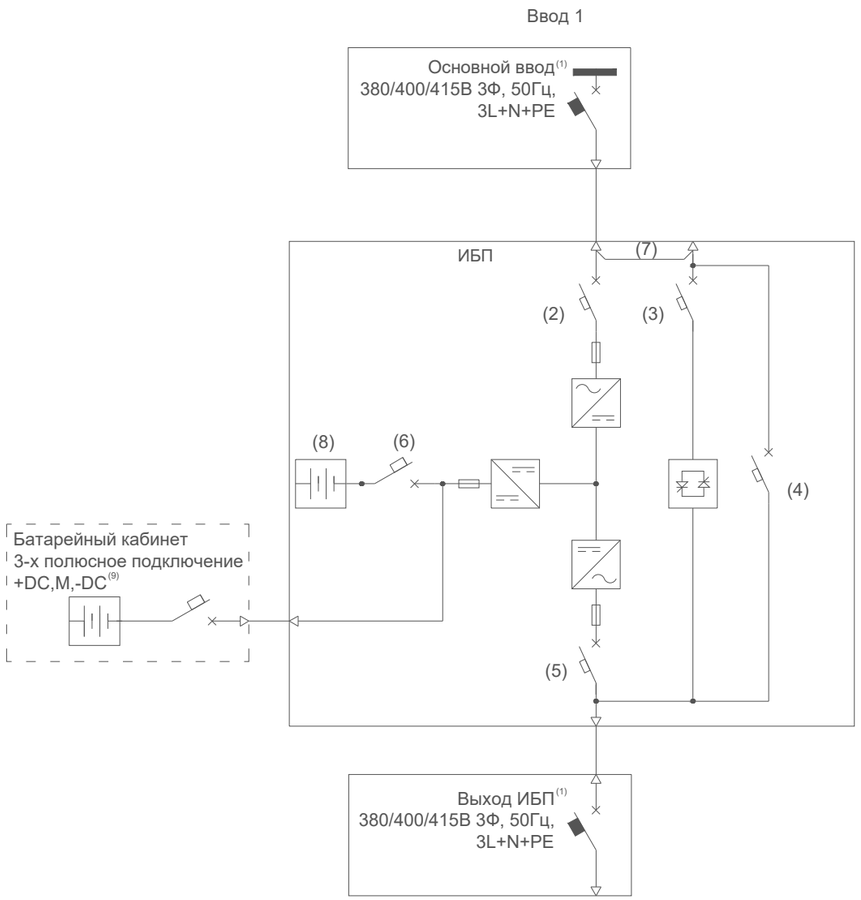


## Схема с двумя вводами

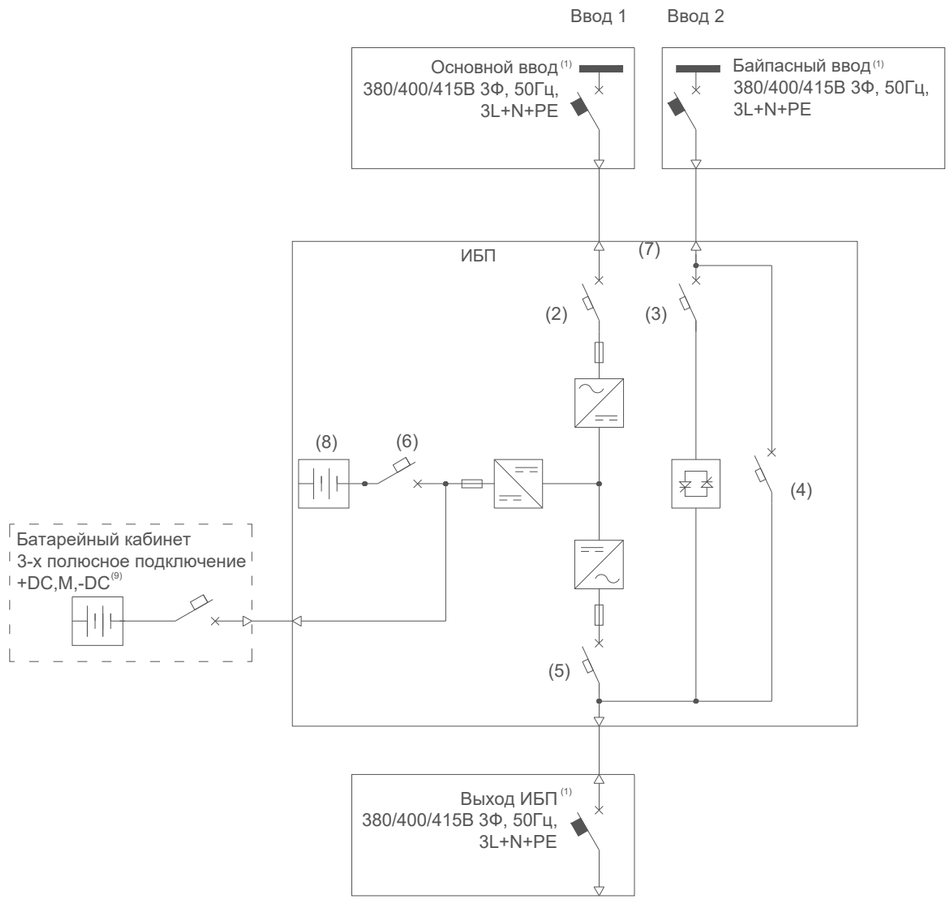


Примечание

1. Для выбора автоматических выключателей необходимо учитывать тип нагрузки, условия эксплуатации и соответствие нормативам. Рекомендуется обращаться к квалифицированному специалисту.
2. Входной выключатель (18).
3. Выключатель байпасного ввода (19).
4. Выключатель сервисного обслуживания с защитной крышкой (20).
5. Выходной выключатель (21).
6. Батарейный выключатель (22).
7. При использовании конфигурации с двумя входами убедитесь, что все перемычки между входом электросети и байпас демонтированы. Вход электросети переменного тока и байпас должны относиться к одной точке нейтрали.
8. Установленные внутренние батареи 1 группа 36 шт., 12 В/40 Ач
9. При подключении внешних аккумуляторов ИБП и аккумуляторы должны быть защищены от превышения тока с помощью автоматического выключателя постоянного тока или комплекта предохранителей, расположенного рядом с каждой группой аккумуляторов.

| | | | | | | | | |
|---|---|---|---|---|---|---|---|---|
| | | | | | | АПСМ.435341.084-04 | | |
| | | | | | | 115404, г. Москва, 6-я Радиальная улица, 9 | | |
| Изм. | Кол. уч. | Лист | № док. | Подп. | Дата | | | |
| ГИП | | | | | | ИБП СИП380А30БА.10-33/4АГ с одним и двумя вводами. Однолинейная схема | Стадия | Лист | Листов |
| Нач. отд. | | | | | | | РД | 1 | 1 |
| Исполн. | | | | | | | | | |
| Н. контр. | | | | | | | ООО «Парус электро» | | |

Согласовано

Взам. инв. №

Подп. и дата

Инв. № подл.

Формат А3