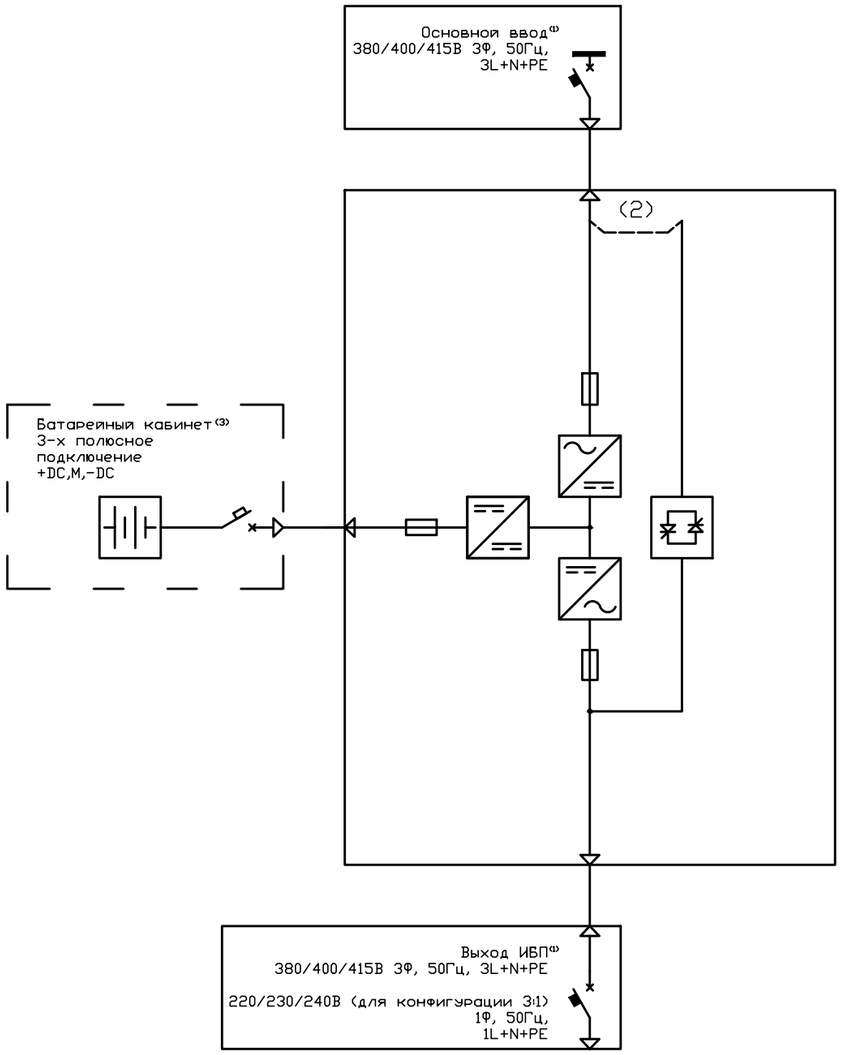

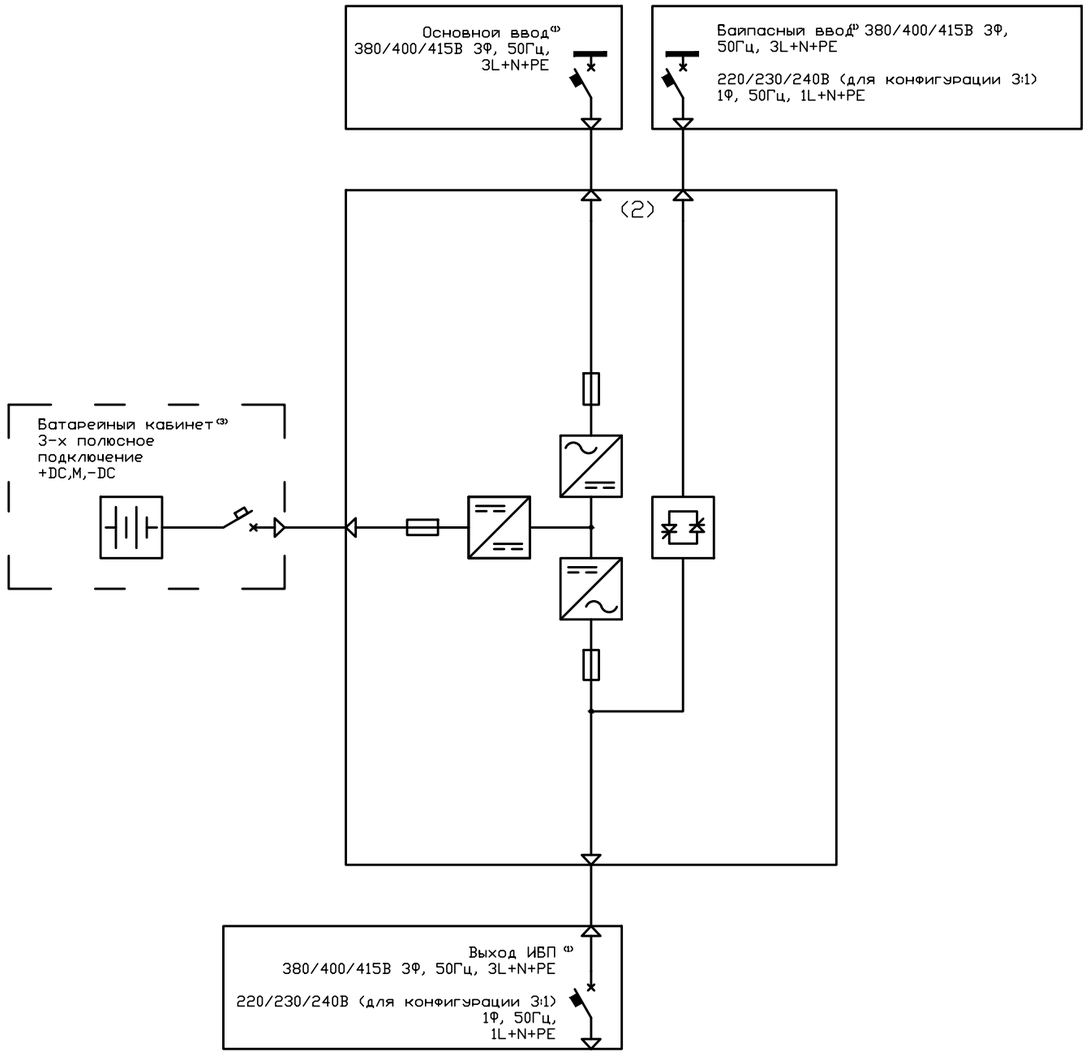

Примечание

1. Для выбора автоматических выключателей необходимо учитывать тип нагрузки, условия эксплуатации и соответствие нормативам. Рекомендуется обращаться к квалифицированному специалисту.
2. При использовании конфигурации с двумя входами убедитесь, что все перемычки между входом электросети и байпас демонтированы. Вход электросети переменного тока и байпас должны относиться к одной точке нейтрали.
3. При подключении внешних аккумуляторов ИБП и аккумуляторы должны быть защищены от превышения тока с помощью автоматического выключателя постоянного тока или комплекта предохранителей, расположенного рядом с каждой группой аккумуляторов.

Согласовано

Взам. инв. №

Подп. и дата

Инв. № подл.

Изм.	Кол. уч.	Лист	№ док.	Подп.	Дата	АПСМ.435341.014-16.02		
						115404, г. Москва, 6-я Радиальная улица, 9		
ГИП						ИБП СИП380А15КД.10-3З/БПС с одним и двумя вводами. Однолинейная схема	Стадия	Лист	Листов
Нач. отд.							РД	1	1
Исполн.									
Н. контр.							ООО «Парус электро»		

Формат